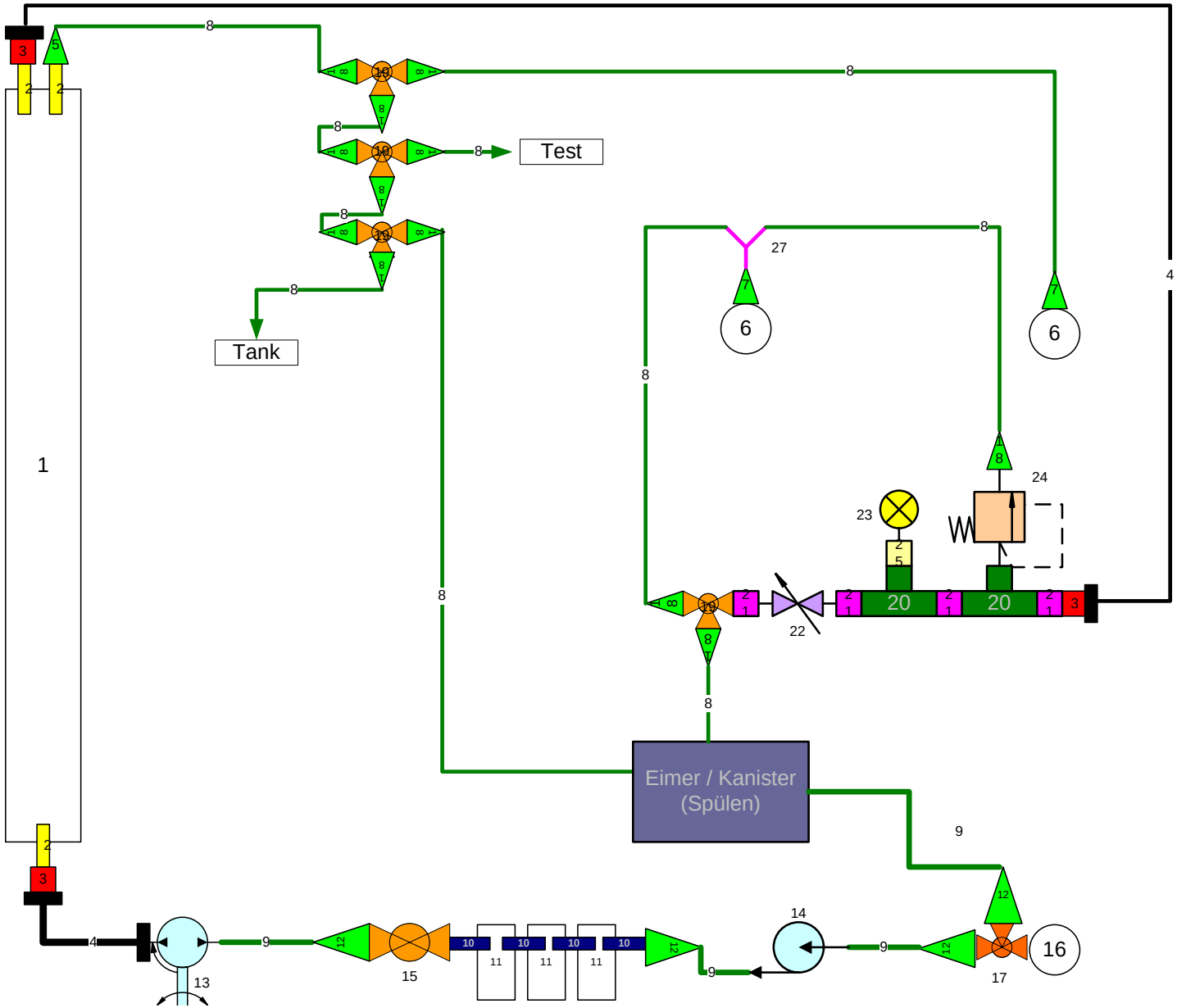
Test
Tank
Eimer / Kanister
(Spülen)